PERGOLA LUX

ATTRACTIV®

Côtes max. d'un module
(a) 5000 x (ß) 6824 mm

Hauteur sous poutre max.
2800 mm max.

Teintes structure standards
7016 FS, **9016** FS, **DB701** FS
noir 2100 & night grey

Teinte lames standards
blanc 9016M

Caissons et coulisses apparentes

Système de pilotage
TELECO

Système de pilotage
SOMFY (en option)

OPTIONS - ATTRACTIV

Spots et strips **LED en blanc ou RGB**
Chauffage noir 1500W
Prise **USB** / Prise **230V**

Stores: collection Mermet Satinée 5500
Capteur **pluie** / Capteur **vent**
Joint **étanchéité** lame

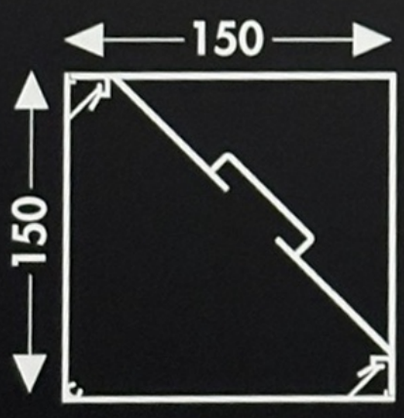

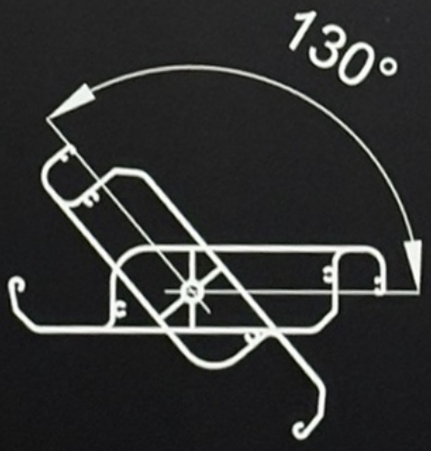



Art Home Alu
Créateur d'espaces extérieurs

Accueil